１８　サッカー競技

1　日　時　2019年6月1日（土）・2日（日）
　　6月1日（土）　9:30
　　6月2日（日）　9:30

2　会　場　別府市営実相寺サッカー場（2面）・別府市営多目的グラウンド
　　別府市野口原総合運動場陸上競技場

郡市対抗　（16）

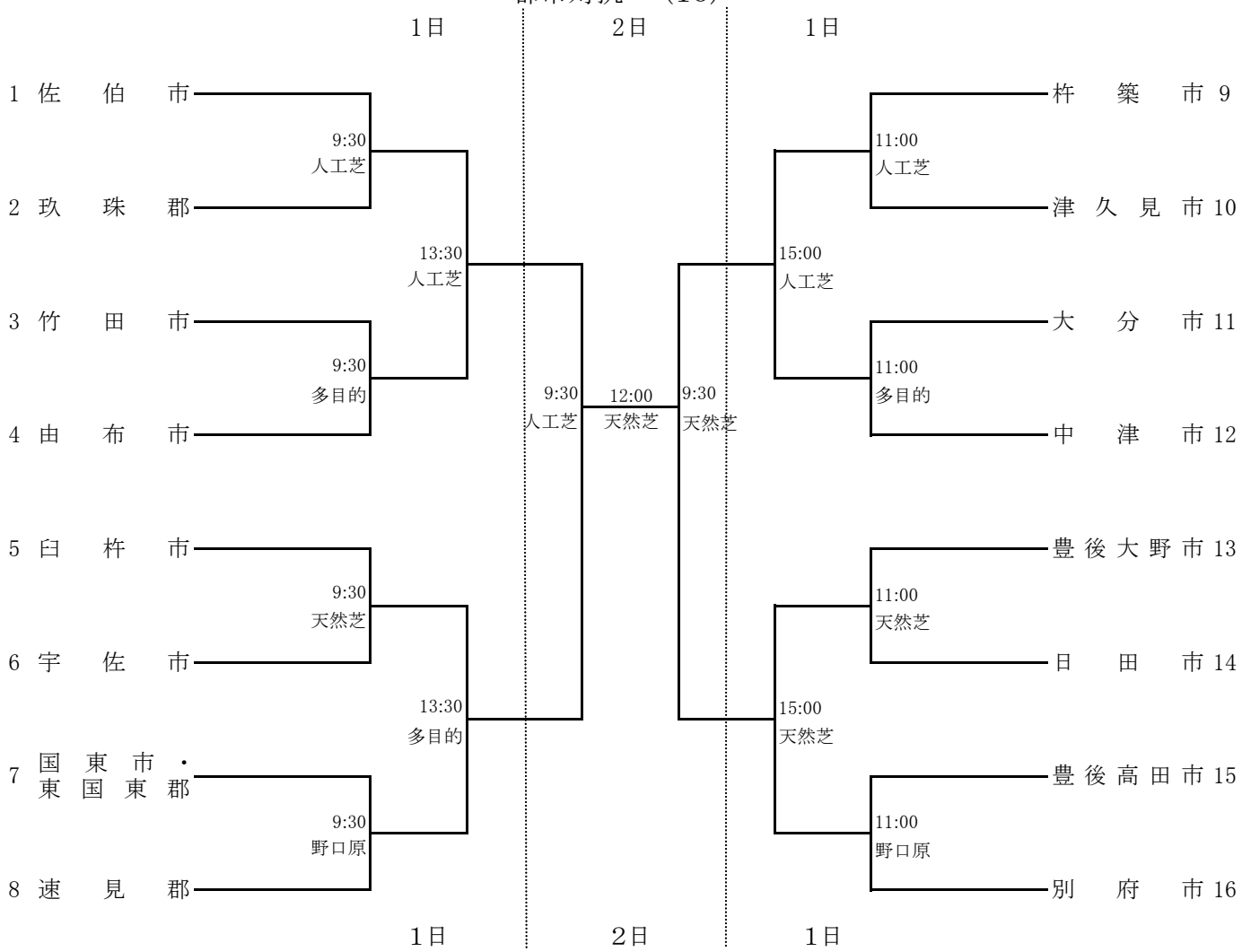

日時	会場	9:30	11:00	13:30	15:00
6月1日	別府実相寺人工芝	審判該当郡市			
		津久見市	1-2　負	杵築市	1-2　勝
	多目的グラウンド	審判該当郡市			
		大分市	竹田市	中津市	
	別府実相寺天然芝	審判該当郡市			
		豊後大野市	5-6　負		5-6　勝
	野口原総合運動場	審判該当郡市			
		豊後高田市	国東市・東国東郡		

日時	会場	9:30	12:00
6月2日	別府実相寺天然芝	審判担当	
		県協会審判委員会	県協会審判委員会
	別府実相寺人工芝	審判担当	
		県協会審判委員会	